Ruby 010

Варианты исполнения: **PP - PVDF- PP+CF - AISI316**

Новая линейка насосного оборудования с обновлённым дизайном и усиленным корпусом. Новые насосы имеют высокую производительность и сниженный расход воздуха.

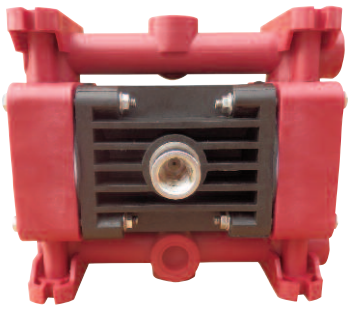
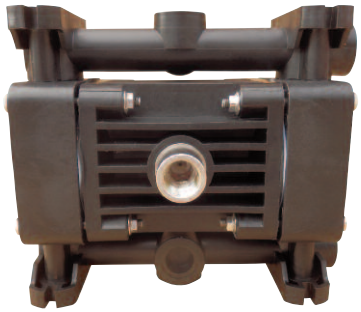
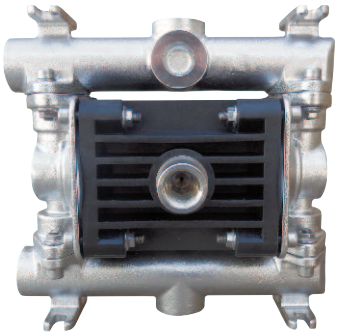

II 2G Ex h IIB T4 Gb
II 2D Ex h IIIBT135°C Db
Baseefa15ATEX13DR/RN3

5 YEARS LIMITED WARRANTY

Преимущества насосов Ruby

- Экономичное потребление воздуха, экологический дизайн
- Высокая степень производительности
- Оптимальная производительность
- Высокая эффективность для давления / вместимости
- Не замерзающие
- Новый дизайн воздушного клапана, полностью контролируемый проход воздуха
- Простота демонтажа и повторной сборки
- Прогрессивная технология мембран
- Вариант Twin Manifold (два всасывания и две поставки)
- Отличная производительность и соотношение цены и качества
- Идеально подходят для абразивных, вязких и чувствительных к сдвигу сред
- Автоматическое всасывание
- Полное погружение в перекачиваемую среду (по запросу)
- Перекачивание вязких жидкостей
- Простота в обслуживании и замене деталей
- Легкое изменение ориентации портов подачи (обратный коллектор)

СОСТАВЛЕНИЕ КОДОВ НАСОСОВ Ruby

Модель насоса	Корпус насоса	Центральный корпус	Материал мембран	Гнезда шаров	Шары	Уплотнительные кольца
Ruby 010	**P:** PP **PC:** PP+CF **V:** PVDF **S:** AISI316	**P:** PP **PC:** PP+CF	**NT:** TFM+Back up (NBR)	**P:** PP **V:** PVDF **S:** AISI316	**T:** PTFE **S:** AISI316	**F:** VITON **E:** EPDM **T:** PTFE

Ruby
STRONG QUALITY INDUSTRIAL PUMP

Мембранный насос Ruby 010

Технические характеристики насоса

сертификация	STANDARD: II 3G Ex h IIB T4 Gc – II 3D Ex h IIIB T135°C Dc CONDUCT: I 2G Ex h IIB T4 Gb – II 2D Ex h IIIB T135°C Db
Строительные материалы	PP, PP+CF, PVDF+CF, AISI 316
Мембраны	NT: TFM+(NBR)
Всасывающий / нагнетательный патрубки	3/8 "
Отверстие для подачи воздуха	3/8 "
Высота самовсасывания при безмасляной работе макс.*	4 m
Max. Производительность*	21 L/min
Max. напор	70 m
Max. допустимое входное давление воздуха	7 Bar
Max. диаметр твёрдых частиц	0.5 mm
Max.температура	PP, PP+CF: 60 °C , PVDF: 95 °C, , AISI316 95°C
Вес нетто PP	1.2 Kg
Вес нетто PVDF	1.9 Kg
Вес нетто AISI316	3 Kg

* Кривые и характеристика эксплуатационных показателей погружных насосов со свободным расходным отверстием, при температуре воды 20°C, варьируются в зависимости от используемого материала.

График производительности мембранного насоса

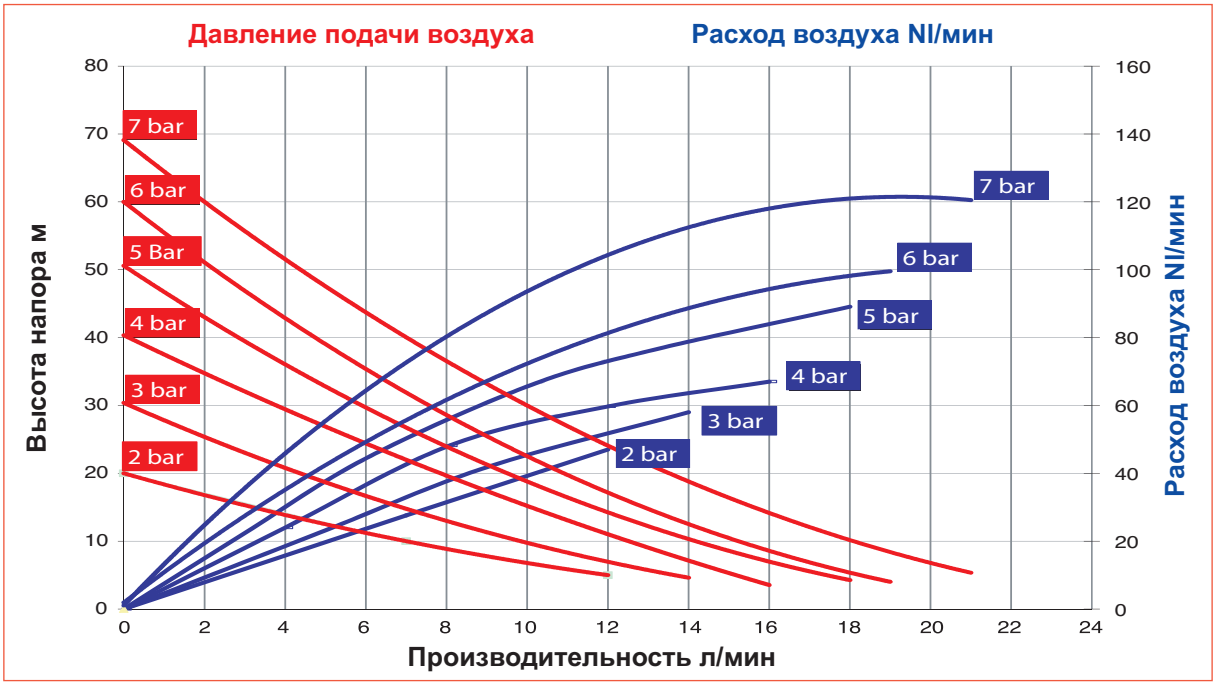

Установочные размеры (мм) насоса

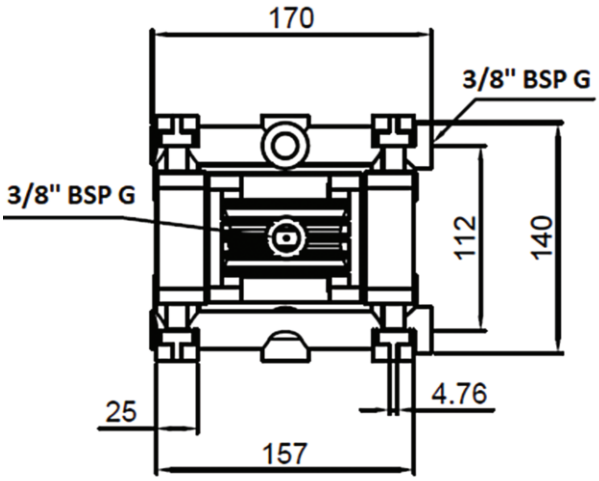

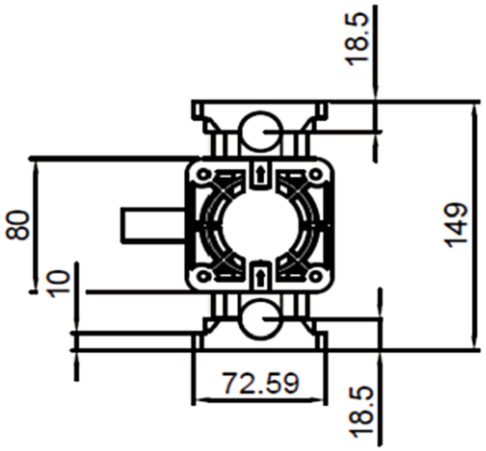

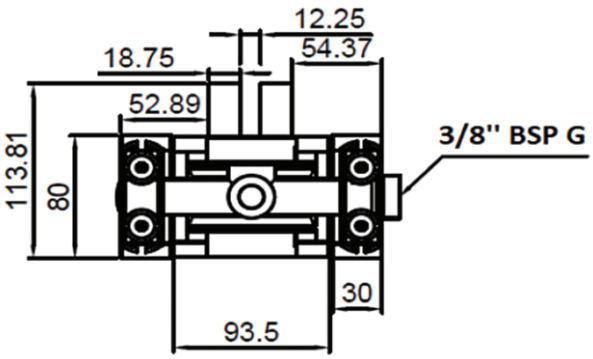

Установочные размеры (мм) насоса

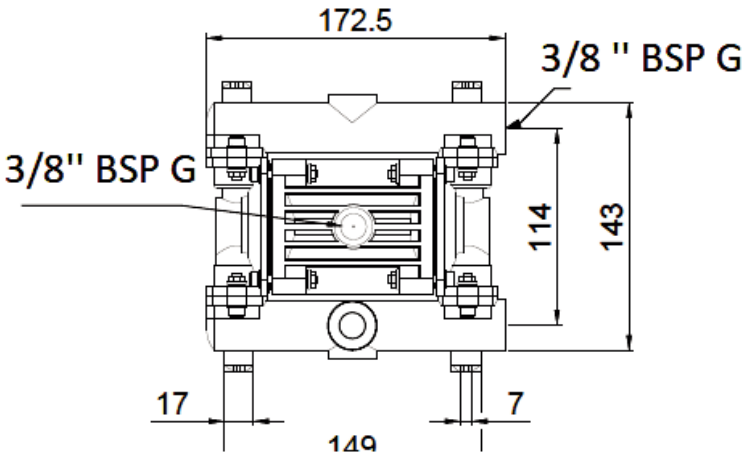

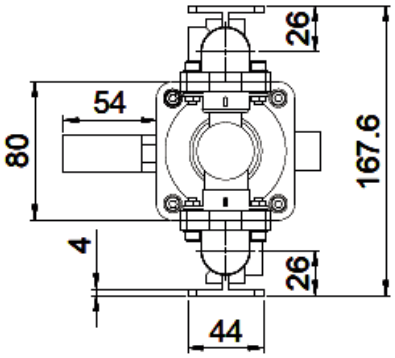

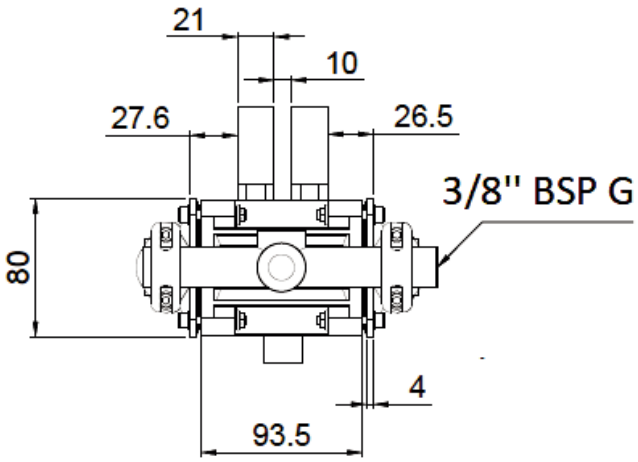

Мембранный насос
Ruby 010

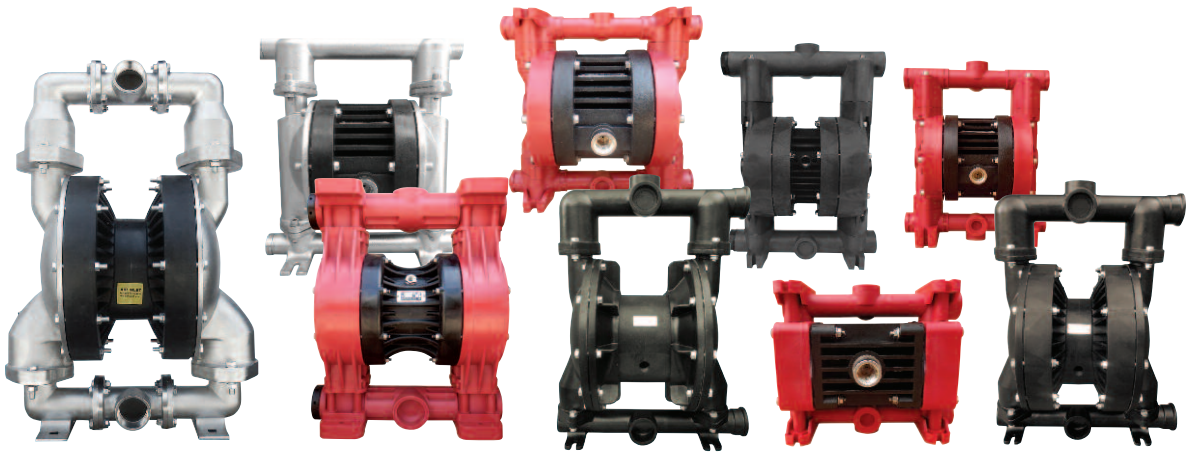

Офис продаж в Англии:

Рокли Хаус, Бертон Роуд, 37
Ashby de la Zouch, Лестершир
LE65 2LF - Соединенное Королевство (Великобритания)
Офис зарегистрирован в Англии и Уэльсе
Регистрационный номер 09706219- VAT номер GB220393343
Телефон: +44 1213 680 324 , +44 1213 680472
Электронная почта: sales@alphadynamicpumps.co.uk
Сайт компании: www.alphadynamicpumps.co.uk

Производственные площади в Греции. Завод № 1.

Промышленный парк Кифисии, Улица Элефериас дом 3
14564 - Кифисия – Эллада
VAT номер EL 999695309
Tel: +30 215 215 9580, +30 215 215 9520
Факс: +30 211 268 68 37