FCD

n ≈ 2900 rpm

Thread port centrifugal pump
Bomba centrífuga roscada
Pompe centrifuge à orifice fileté



FCD

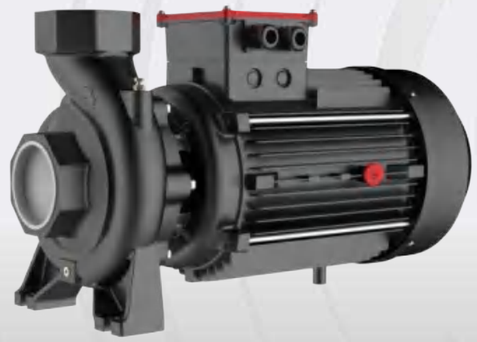

FCD(B)

DESCRIPTION/DESCRIPCIONES/DESCRIPTION

- Single impeller centrifugal pumps in thread port design
- Original design by FANCY (patented no. 201530476290.2)
- Suitable to cover any capacity request
- YE3 high efficient motor, with protection IP55 class F
- Impeller in brass or cast iron
- Suction and discharge port in G20 thread
- Quality bearing, wear resistance mechanical seal

- Bombas centrífugas de impulsor simple en diseño
- Diseño original de FANCY (patentado no. 201530476290.2)
- Adecuado para cubrir cualquier solicitud de capacidad
- Motor de alta eficiencia YE3, con protección IP55 clase F
- Impulsor en latón o hierro fundido
- Puerto de succión y descarga en rosca G20
- Rodamiento de calidad y cierre mecánico personalizado

- Pompes centrifuges à une roue en version orifice fileté
- Design original par FANCY (breveté no.201530476290.2)
- Convient pour couvrir toute demande de capacité
- Moteur haute efficacité YE3, avec protection IP55 classe F
- Roue en laiton ou en fonte
- Orifice d'aspiration et de refoulement en filetage G20
- Roulement qualité, joint mécanique de résistance à l'usure

APPLICATIONS/APLICACIONES/APPLICATIONS

The high efficiency and continuous duty capabilities makes these pumps ideal for use in activities such as flood and spray irrigation, drawing water from lakes, rivers and wells, or for any number of different industrial applications where the characteristics of high flow rates and mid to low head are required. Suitable for use in civil and agricultural applications.

La alta eficiencia y las capacidades de servicio continuo hacen que estas bombas sean ideales para su uso en actividades como riego por inundación y rociado, extracción de agua de lagos, ríos y pozos, o para cualquier número de aplicaciones industriales diferentes donde las características de caudales altos y medios a bajos Se requieren cabezales.

Le rendement élevé et les capacités de service continu rendent ces pompes idéales pour une utilisation dans des activités telles que l'irrigation par inondation et par pulvérisation, puisant de l'eau dans les lacs, les rivières et les puits, ou pour un certain nombre d'applications industrielles différentes où les caractéristiques des débits élevés et moyens à faibles la tête sont nécessaires.

USING LIMITS/LÍMITES UTILIZACIÓN/UTILISATION LIMITES

- Liquid temperature between -10℃ and +120℃
- Ambient temperature between -10℃ and +50℃
- Max. working pressure 16 bar
- Continuous service S1

- Temperatura del líquido de -10 °C hasta +120 °C
- Temperatura ambiente de -10 °C hasta +50 °C
- Presión máxima en el cuerpo de la bomba 16 bar
- Funcionamiento continuo S1

- Température du liquide entre -10 °C et +120 °C
- Température ambiante entre -10 °C et +50 °C
- Max. pression de service 16 bar
- Service continu S1

FANCY

TECHNICAL DATA/DATOS TÉCNICOS/DONNÉES TECHNIQUES

50 Hz n≈2900 l/min

MODEL MODELO MODÈLE	DN	Power Potencia Puissance		Q=DELIVERY/CAUDAL/DÉBIT																				
				l/min 0	100	150	200	250	300	350	400	500	600	700	800	900	1000	1100	1200	1400	500	1800	2000	2300
				m³/h 0	6	9	12	15	18	21	24	30	36	42	48	54	60	66	72	84	90	108	120	138
	mm	kw	hp	H=Head/Altura/Hauteur(m)																				
FCD 5B	50x50	0.75	1	17.9	16.5	16.4	**15**	14	13.5	11.4	9.5	5	-	-	-	-	-	-	-	-	-	-	-	-
FCD 5BM	50x50	1.1	1.5	20.2	19.2	19	18	**17**	16	14	12	7.5	-	-	-	-	-	-	-	-	-	-	-	-
FCD 5AM	50x50	1.5	2	22.5	22	21.5	21	**20**	18.5	16.6	14.5	10	-	-	-	-	-	-	-	-	-	-	-	-
FCD 220C	50x50	2.2	3	32	31	30.5	30	29	**28**	26	24	21	-	-	-	-	-	-	-	-	-	-	-	-
FCD 220B	50x50	3	4	38	37	36.5	36	34.8	**33.5**	31.2	29	25	-	-	-	-	-	-	-	-	-	-	-	-
FCD 680C	50x50	4	5.5	52	51	50.8	50.3	49	47.5	**45**	43	40	-	-	-	-	-	-	-	-	-	-	-	-
FCD 680B	50x50	5.5	7.5	61	60	59.5	59	58.5	57	**55**	52.5	50	-	-	-	-	-	-	-	-	-	-	-	-
FCD 6C	80x80	1.1	1.5	11.9	-	-	11.7	11.5	11.3	11	10.7	**10.2**	9.2	8	6.7	5	3	-	-	-	-	-	-	-
FCD 6B	80x80	1.5	2	14.7	-	-	14.5	14.3	14	13.8	13.5	**12.8**	12	11	9.7	8.2	6.7	5	-	-	-	-	-	-
FCD 6A	80x80	2.2	3	18.5	-	-	18.1	18	17.8	17.5	17.2	**16.8**	16	15	13.8	12.2	10.5	8.3	6	-	-	-	-	-
FCD 6H	80x80	3	4	21.5	-	-	21	20.9	20.7	20.4	20	**19.5**	18.8	17.8	16.5	15	13.5	11.2	9	-	-	-	-	-
FCD 560C ★	80x80	4	5.5	25	-	-	-	-	-	-	-	-	24.1	24	22.5	**21.3**	19.8	18.3	16.8	12.8	-	-	-	-
FCD 560B ★	80x80	5.5	7.5	32	-	-	-	-	-	-	-	-	30.6	30	28	**26.6**	24.8	22.7	20.5	14.8	-	-	-	-
FCD 560A ★	80x80	7.5	10	40	-	-	-	-	-	-	-	-	38	37	36	34.4	**32.6**	30.8	29	24	21	-	-	-
FCD 8C	100x100	2.2	3	18.5	-	-	18.1	18	17.8	17.5	17.2	**16.8**	16	15	13.8	12.2	10.5	8.3	6	-	-	-	-	-
FCD 8B	100x100	3	4	21.5	-	-	21	20.9	20.7	20.4	20	**19.5**	18.8	17.8	16.5	15	13.5	11.2	9	-	-	-	-	-
FCD 625C ★	100x100	4	5.5	19	-	-	-	-	-	-	-	-	-	-	17.3	16.8	**15.5**	15	14.5	13	11.8	-	-	-
FCD 625B ★	100x100	5.5	7.5	23	-	-	-	-	-	-	-	-	-	-	21.3	20.9	20.3	**19.7**	19	17.5	16.7	13.7	-	-
FCD 625A ★	100x100	7.5	10	27	-	-	-	-	-	-	-	-	-	-	26	25.6	25.2	**24.8**	24.5	23	22.5	20	18	-
FCD 660D ★	100x100	9.2	12.5	33	-	-	-	-	-	-	-	-	-	-	-	31.5	31	30.5	**30**	28	27.1	24	21.5	-
FCD 660C ★	100x100	11	15	36	-	-	-	-	-	-	-	-	-	-	-	34.5	34	33.5	33	**31.5**	30.8	28	25.5	-
FCD 660B ★	100x100	15	20	42	-	-	-	-	-	-	-	-	-	-	-	41	40.7	40.4	40	38.5	**37.8**	35	33	29.5
FCD 660A ★	100x100	18.5	25	49	-	-	-	-	-	-	-	-	-	-	-	48	47.7	47.4	47	46	**45**	42	41	37

★ =Cast iron impeller/Impulsor en fundición/Roue en fonte

PERFORMANCE CURVE/CURVA DE RENDIMIENTO/COURBE DE PERFORMANCE

50 Hz n≈2900 l/min

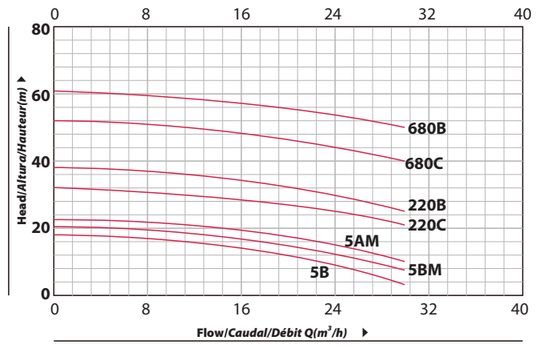

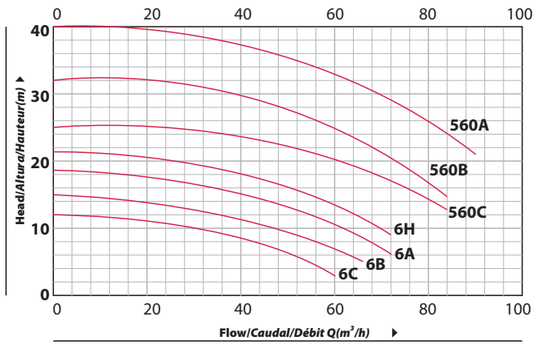

FCD

PERFORMANCE CURVE/CURVA DE RENDIMIENTO/COURBE DE PERFORMANCE

50 Hz n≈2900 l/min

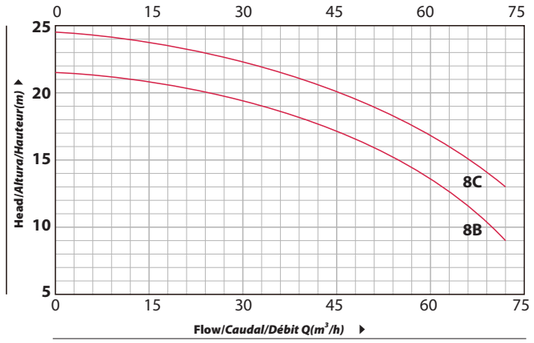

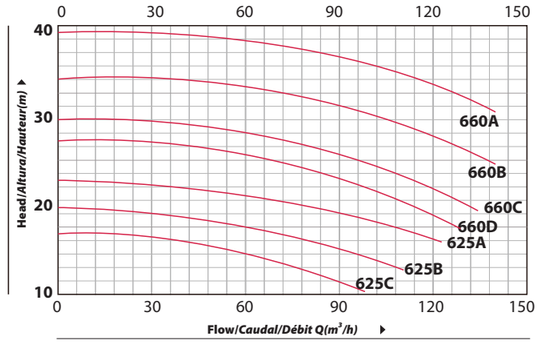

MATERIAL DESCRIPTION/DESCRIFCDIÓN DE MATERIAL/DESCRIPTION DU MATÉRIEL

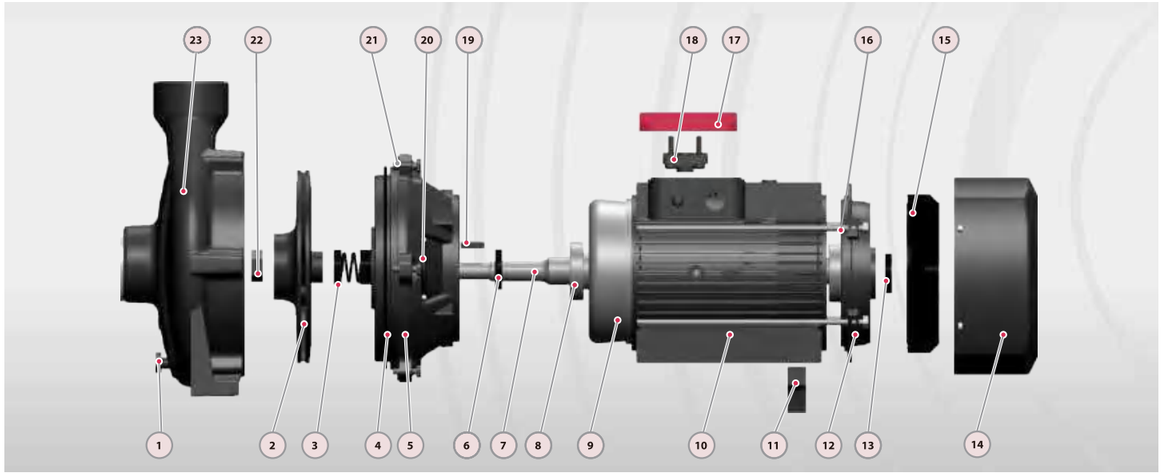

No.	Description Descripción Description	Material Material Matériel
1	Release Valve Tapón Cebado Soupape de décharge	Brass Bronce Laiton
2	Impeller Impulsor Roue	Brass Bronce Laiton
3	Mechanical Seal Cierre Mecánico Sceller	SiC/Carbon/SS304 SiC/Grafito/Inox304 SiC/Carbon/Inox304
4	O-ring Junta Tóricar Joint Torique	Rubber Caucho Caoutchouc
5	Connection Conexión Lien	Cast iron Fundición Fonte
6	Reinforced Seal Sello Reforzado Sceller	Rubber Caucho Caoutchouc
7	Shaft Eje Arbre	SS304-45# Steel Inox 304-Hierro Inox304-Acier
8	Bearing Rodamiento Palier	Ball Bearing Bola Rodamiento Palier Balle

No.	Description Descripción Description	Material Material Matériel
9	Wound Stator/Rotor Estator/Rotor Stator/Rotor	Silicon Steel/Copper Silicio-Cobre Silicium-Cuivre
10	Motor Case Cuerpo Motor Boitier Moteur	Aluminum Aluminio Aluminium
11	Support Foot Soporte Pie Pied support	Plastic Plástico Plastique
12	Back Cover Tapa Trasera Capot Arrière	Cast iron Fundición Fonte
13	Reinforced Seal Sello Reforzado Sceller	Rubber Caucho Caoutchouc
14	Fan Cover Tapa Capot	Aluminum Aluminio Aluminium
15	Fan Ventilador Ventilateur	Plastic Plástico Plastique
16	Through Bolt Perno Boulon	Steel Acero Acier

No.	Description Descripción Description	Material Material Matériel
17	Terminal Box Caja Bornas Boîte Bornes	Aluminum Aluminio Aluminium
18	Terminal Board Tablero Bornas Bornier	Plastic Plástico Plastique
19	Impeller Key Chaveta Clé	Iron Hierro Le fer
20	Water Deflector Deflector Déflecteur	Rubber Caucho Caoutchouc
21	Connection Bolt Perno Boulon	Steel Acero Acier
21	Impeller Nut Nuez Noix	Galvanized Steel Acero Galvanizado Acier Galvanisé
23	Pump Case Cuerpo de Bomba Boîtier de pompe	Cast iron Fundición Fonte

FANCY

DIMENSIONS AND N.W/DIMENSIONES Y PESOS/DIMENSIONS ET POIDS

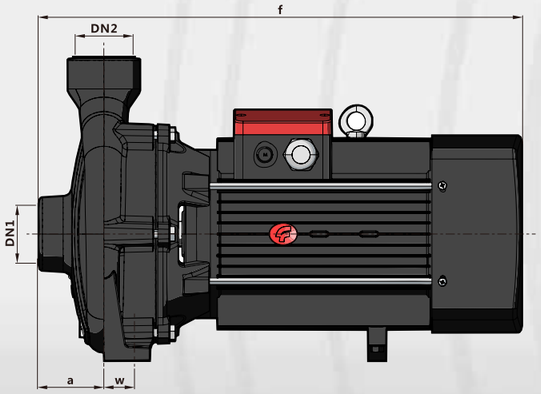

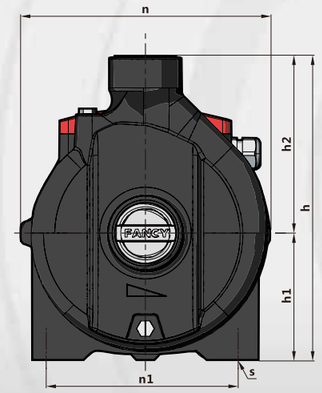

MODEL/MODELO/MODÈLE		DIMENSIONS/DIMENSIONES/DIMENSIONS mm											kg	
Single-phase Monofásico Monophasé	Three-phase Trifásico Triphasé	DN1	DN2	a	f	h	h1	h2	n	n1	w	s	1-	3-
FCDm 5B	**FCD 5B**	50	50	51	398	265	105	160	206	160	1	11	**18**	**17**
FCDm 5BM	**FCD 5BM**	50	50	51	398	265	105	160	206	160	1	11	**19.9**	**18.9**
FCDm 5AM	**FCD 5AM**	50	50	51	398	265	105	160	206	160	1	11	**21.9**	**20.9**
FCDm 220C	**FCD 220C**	50	50	75	472	322	132	190	245	165	40	14	**29.5**	**28.5**
-	**FCD 220B**	50	50	75	472	322	132	190	245	165	40	14	-	**32.3**
-	**FCD 680C**	50	50	75	535	335	140	195	273	190	40	14	-	**42**
-	**FCD 680B**	50	50	75	535	335	140	195	273	190	40	14	-	**47**
FCDm 6C	**FCD 6C**	80	80	68	435	317	120	197	240	190	6	12	**25**	**24**
FCDm 6B	**FCD 6B**	80	80	68	435	317	120	197	240	190	6	12	**26.5**	**25.5**
FCDm 6A	**FCD 6A**	80	80	68	435	317	120	197	240	190	6	12	**27.7**	**26.7**
-	**FCD 6H**	80	80	68	435	317	120	197	240	190	6	12	-	**35**
-	**FCD 560C**	80	80	79	578	372	163	209	263	212	32	16	-	**52**
-	**FCD 560B**	80	80	79	578	372	163	209	263	212	32	16	-	**64**
-	**FCD 560A**	80	80	79	578	372	163	209	263	212	32	16	-	**71**
FCDm 8C	**FCD 8C**	100	100	70	482	322	120	202	245	190	30	14	**31**	**30**
-	**FCD 8B**	100	100	70	482	322	120	202	245	190	30	14	-	**35**
-	**FCD 625C**	100	100	85	593	373	163	210	267	212	32	16	-	**63**
-	**FCD 625B**	100	100	85	593	373	163	210	267	212	32	16	-	**68**
-	**FCD 625A**	100	100	85	593	373	163	210	267	212	32	16	-	**74**
-	**FCD 660D**	100	100	85	605	415	186	229	305	222	49	16	-	**90**
-	**FCD 660C**	100	100	85	605	415	186	229	305	222	49	16	-	**106**
-	**FCD 660B**	100	100	85	605	415	186	229	305	222	49	16	-	**134**
-	**FCD 660A**	100	100	85	605	415	186	229	305	222	49	16	-	**155**