GXC, GXV

Дренажные погружные насосы для грязной воды

Запатентовано



Конструкционные материалы

Составная часть	Материал
Корпус насоса Крышка корпуса Рабочее колесо Кожух двигателя Крышка кожуха	Хромоникелевая сталь 1.4301 EN 10088 (AISI 304)
Ручка	Полипропилен
Вал	Хромоникелевая сталь 1.4301 EN 10088 (AISI 304)
Мех. уплотнение верхнее нижнее	Алюмоксидная керамика, уголь, NBR
Смазка для уплотнения	Белое масло для пищевого и медицинского использования

Конструкция

Погружные насосы с одним рабочим колесом, выполненные из нержавеющей хромоникелевой стали, с вертикальным подающим патрубком.
GXC: двухканальное рабочее колесо
GXV: осаженное рабочее колесо (вихревого типа)
Двойное уплотнение на валу в масляной камере для надежной защиты двигателя от воды и для защиты от сухого хода.

Применение

Перекачка чистой или загрязненной воды, содержащей твердые тела диаметром до 35 мм
Для жидкостей, содержащих твердые инородные тела и длинные волокнистые частицы наиболее подходит модель GXV с осаженным рабочим колесом.
Данная модель (с гладкими поверхностями из нержавеющей катаной стали и удобная для проведения чистки) может также использоваться в пищевой промышленности.

Эксплуатационные ограничения

Максимальная температура жидкости: 35°C.
Глубина погружения макс. 5 м.
Глубина погружения мин. 220 мм.
Непрерывная работа (с погружным двигателем).

Электродвигатель

Индукционный 2-полюсный двигатель, 50 Гц, 2900 об./мин.
GXC, GXV: трехфазный 230 В (±10%)
трехфазный 400 В (±10%).
Кабель: длина 10 м, 4 G 1 мм2, тип H07RN–F без вилки.
GXCM, GXVM: монофазный 230 В (±10%) с поплавковым выключателем и термозащитным устройством.
Встроенный конденсатор.
Кабель: длина 10 м, 3 G 1 мм2, тип H07RN–F с вилкой CEI-UNEL 4716E.
Изоляция класса “F”.
Защита IP X8 (для непрерывной работы в погруженном положении).
Обмотка сухая с тройной пропиткой, устойчивой к влаге.
Исполнение в соответствии со стандартом EN 60 335–2–41.

Специальные исполнения под заказ

– другие напряжения. – частота 60 Гц (см. каталог для частоты 60 Гц).
– другие механические уплотнения.
– длина кабеля 20 м
– трехфазные насосы со встроенным поплавковым выключателем.
– двигатель предрасположен для работы с инвертором.

Область применения n ≈ 2900 об./мин.

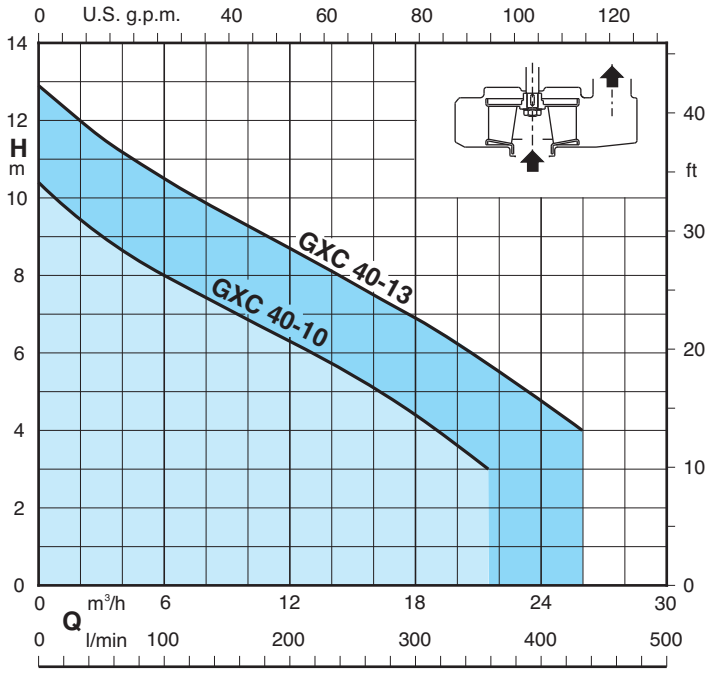

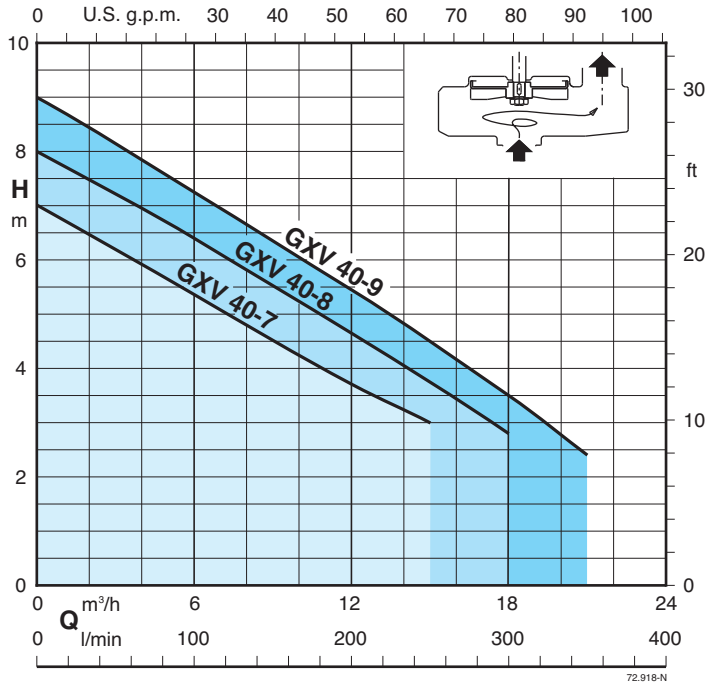

GXC, GXV

Дренажные погружные насосы для грязной воды

Тех. характеристики n ≈ 2900 об./мин.

3~	230V	400V	1~	230V	Condens.		P_1	P_2		Q m^3/h	0	3	6	9	12	15	18	21	24	26
	A	A		A	µf	Vc	kW	kW	HP	l/min	0	50	100	150	200	250	300	350	400	433
GXC 40-10	2,8	1,6	**GXCM 40-10**	4,6	16	450	1	0,55	0,75	H m	10,4	9	8	7,1	6,3	5,4	4,4	3,2	-	-
GXC 40-13	4	2,3	**GXCM 40-13**	6,6	25	450	1,45	0,9	1,2		12,9	11,6	10,5	9,5	8,7	7,8	6,9	5,9	4,7	4

3~	230V	400V	1~	230V	Condens.		P_1	P_2		Q m^3/h	0	3	6	9	12	15	18	21	24	26
	A	A		A	µf	Vc	kW	kW	HP	l/min	0	50	100	150	200	250	300	350	400	433
GXV 40-7	2,8	1,6	**GXVM 40-7**	4,6	16	450	1	0,55	0,75	H m	7	6,2	5,4	4,6	3,7	3	-	-	-	-
GXV 40-8	3,8	2,2	**GXVM 40-8**	5,4	25	450	1,1	0,75	1		8	7,2	6,4	5,5	4,6	3,7	2,8	-	-	-
GXV 40-9	4	2,3	**GXVM 40-9**	6	25	450	1,3	0,9	1,2		9	8,1	7,2	6,3	5,4	4,5	3,5	2,4	-	-

P_1 Максимальная потребляемая мощность. P_2 Номинальная мощность двигателя. Плотность ρ = 1000 kg/m³ Кинематическая вязкость υ = макс. 20 мм²/сек.

Размеры и вес

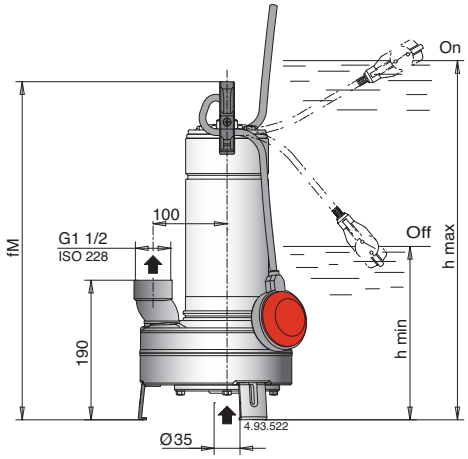

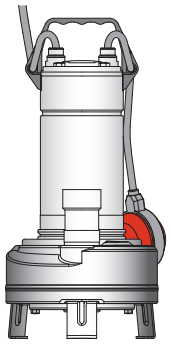

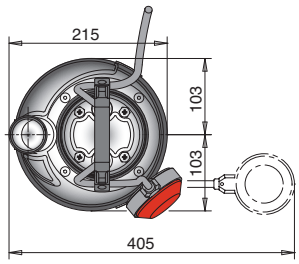

ТИП	mm			kg(1)	
	fM	h max	h min	GXV	GXVM
GXV(M) **40-7**	433	508	248	10,1	11,7
GXV(M) **40-8**	458	533	273	11,7	13,2
GXV(M) **40-9**	458	533	273	11,7	13,2

1) при длине кабеля 10 м

ТИП	mm			kg(1)	
	fM	h max	h min	GXC	GXCM
GXC(M) **40-10**	433	508	248	10,1	11,7
GXC(M) **40-13**	458	533	273	11,7	13,2

Примеры подсоединения

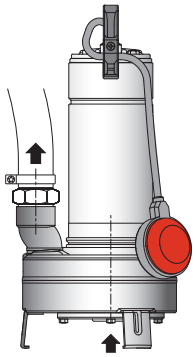

Насос со шлангом и зажимом (имеется в продаже)

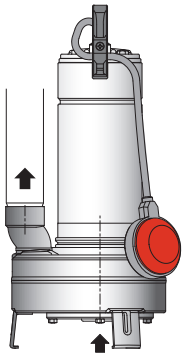

Насос с трубой, подсоеняемой к раструбу

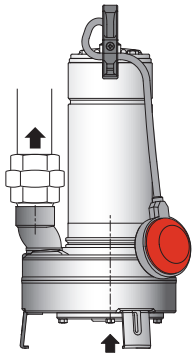

Насос со шлангом и патрубком (имеется в продаже)

GXC, GXV

Дренажные погружные насосы для грязной воды

Примеры установки

Стационарная установка

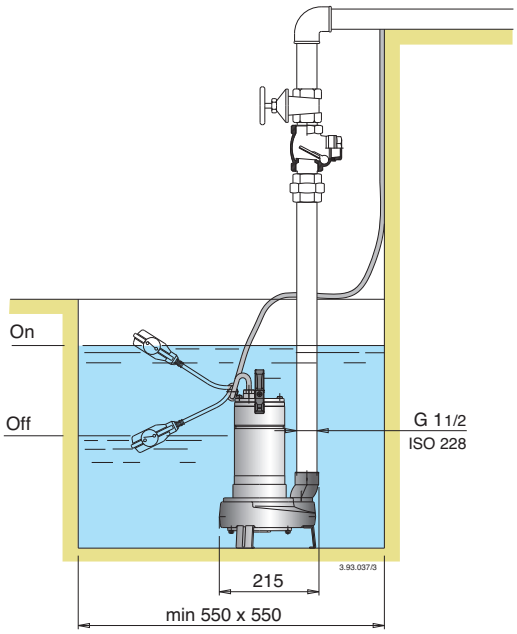

Передвижная установка

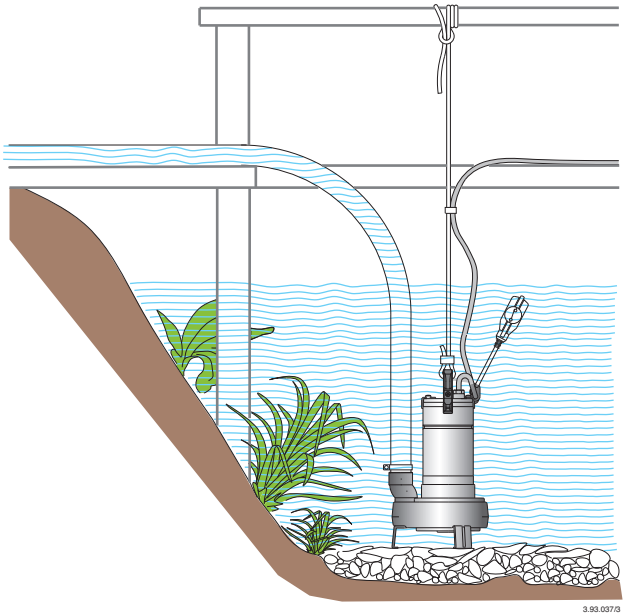

Вид в разрезе

Запатентовано

Соединительный кабель 10 м, насосы монофазные с вилкой

Ручка из пропилена (из AISI 304).

Легкая замена конденсатора.

Простое регулирование поплавка: позволяет корректировку уровней запуска и остановки насоса.

Зажимы для защиты от случайного отсоединения кабеля

Двойное уплотнение на валу в масляной камере для надежной защиты двигателя от воды и для защиты от сухого хода.

Вертикальный подающий патрубок G1 ½ при установке в небольших скважинах поворачивается вверх, что снимает необходимость в использовании коленчатого патрубка на насосе.

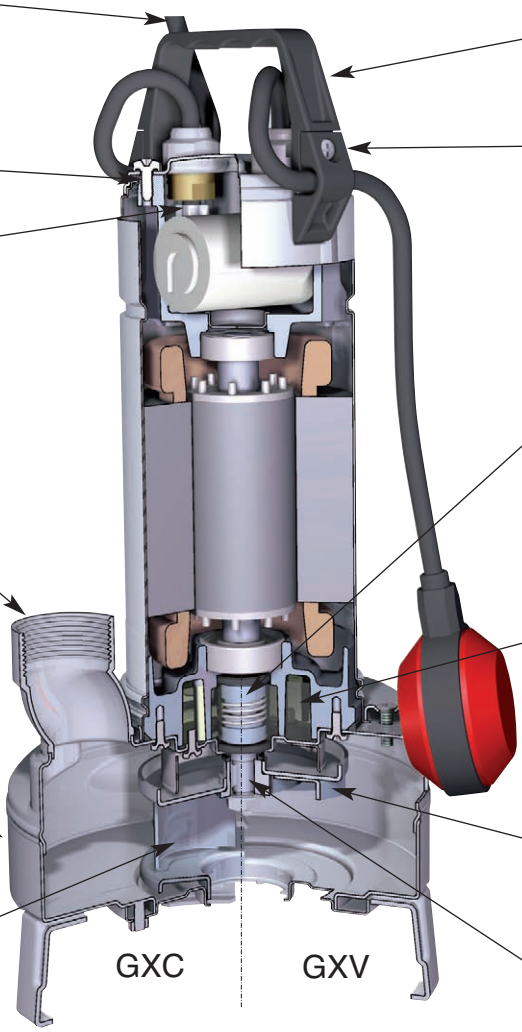

Масляная камера для пищевого и медицинского использования.

Полностью из нержавеющей стали.
Все внутренние и внешние детали, контактирующие с жидкостью, изготовлены из нержавеющей стали AISI 304.

GXV: осаженное рабочее колесо (вихревого типа)
Особенно подходит для пропускания инородных тел диаметром до 35 мм или длинных фибр.

GXC: двухканальное рабочее колесо
Особенно подходит для пропускания инородных тел диаметром до 35 мм.

Вал из нержавеющей стали.